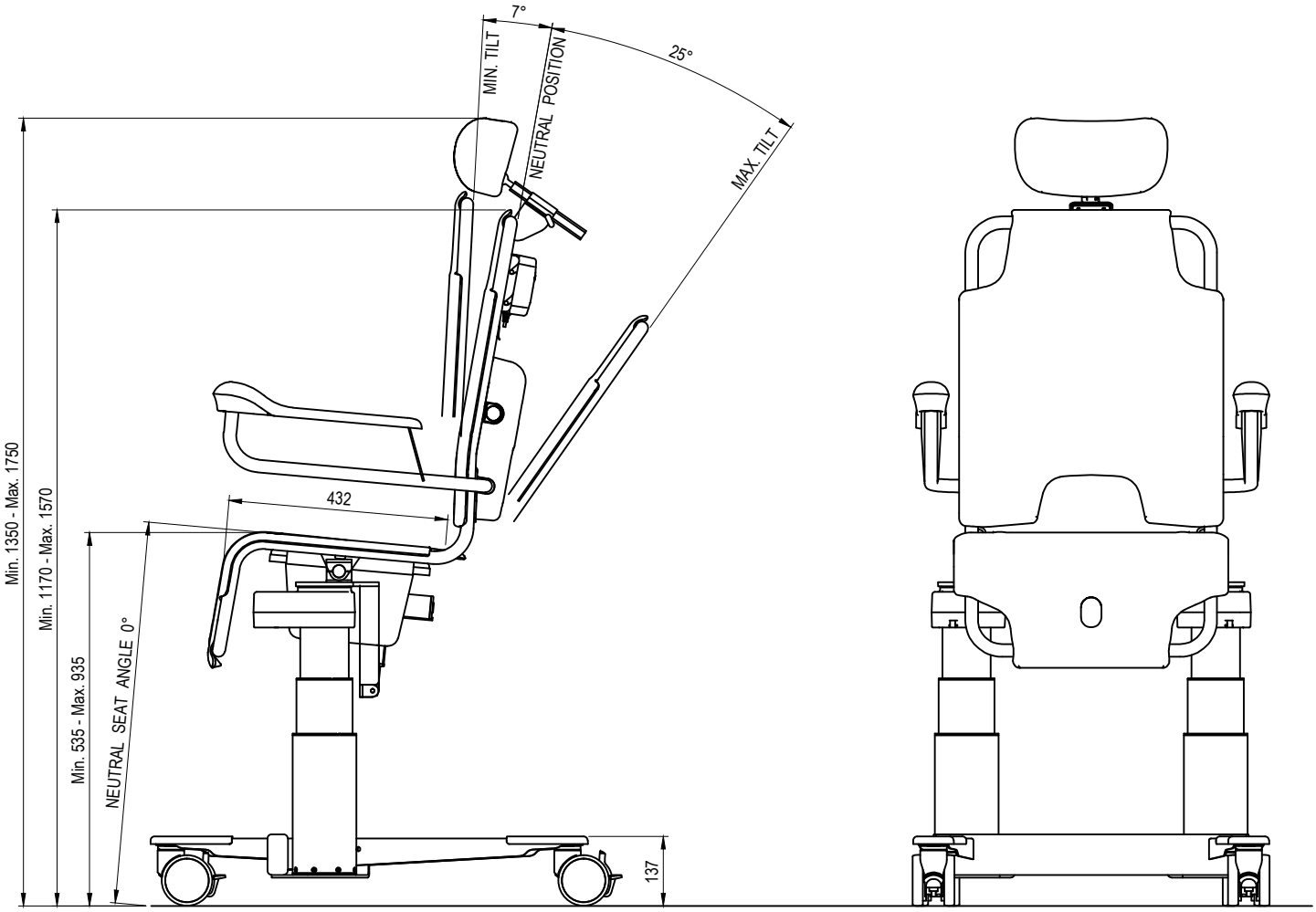
7°
25°
MIN. TILT
NEUTRAL POSITION
MAX. TILT
Min. 1350 - Max. 1750
Min. 1170 - Max. 1570
Min. 535 - Max. 935
NEUTRAL SEAT ANGLE 0°
432
137

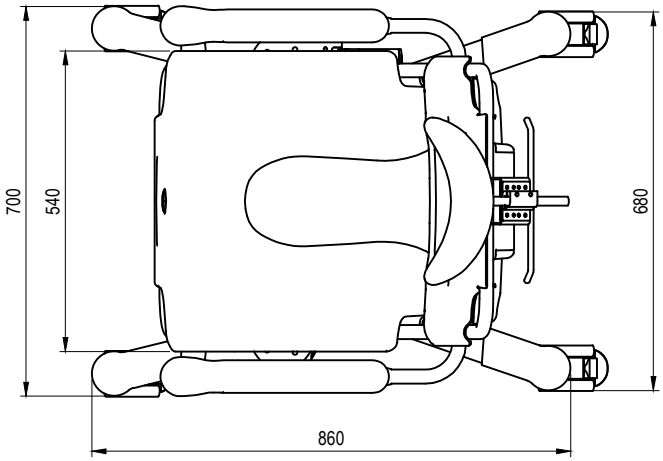
700
540
680
860